Asfora

Стилни всеки ден



Каталог 2021

se.com/bg

Life Is On Schneider Electric



Съдържание

4 Представяне на гамата Asfora

9 Ключове

11 Бутони

13 Контактни излази

14 Комуникационни розетки

16 Ротативни димери и USB зарядни устройства

17 Аксесоари

18 Техническа информация – Ключове и бутони

19 Техническа информация – Димери

20 Техническа информация – Телевизионни розетки

22 Техническа информация – Конзоли за открит монтаж

23 Техническа информация – Размери

24 Референтни номера

Asfora прави живота ви по-лесен

Със своя изчистен и елегантен дизайн гамата Asfora предлага всичко, което се очаква от съвременните устройства за окабеляване.
Вашите клиенти ще оценят лесната употреба и широката гама от ежедневни функции, предлагани от гамата Asfora, създадена, за да бъде приятна както на външен вид, така и на допир.





бял



крема



бронз

6
цвята



антрацит



алуминий



стомана

50+
функции



До 6-модулни рамки

Независимо дали става дума за употреба в дома или в офиса, многомодулните рамки Asfora предлагат лесен монтаж и изряден външен вид с механизми за няколко функции, разположени в обща рамка.

Функции за осветление и комфорт

Помогнете на вашите клиенти да постигнат максимума в своя интериор с осветление, придаващо уникална атмосфера на всяко помещение и по всяко време на деня.



Ключ



Ключ с глим-лампа и символ “осветление”



Димер



Ключ за управление на щори

Функции за връзка

Помогнете на вашите клиенти да бъдат в постоянна връзка с дигиталния свят. Те могат да получат достъп до всички медии или да се наслаждават на музика в целия дом от един източник.



TV/R/SAT розетка



RJ45 информационна розетка



Розетка за високоговорител

Функции за защита

Контактните излази с детска защита предпазват потребителите от допир до метални части под напрежение. Продуктите със степен на влаго- и прахозащита IP44 често се използват в банята и кухнята.



Контактен излаз с капак



Контактен излаз с капак и степен на защита IP44

Уплътнения IP44



В мокри помещения или във влажна среда, ключовете и контактните излази трябва да отговарят на строги регулаторни стандарти, които изискват те да бъдат устойчиви на водни пръски.
Уплътнението IP44 за ключове и единични контактни излази може да се използва дори при неравни повърхности.
Освен това уплътнението е гъвкаво в зоната около винтовете, така че те няма нужда да се отстраняват при монтаж. Това прави монтажа бърз и лесен.

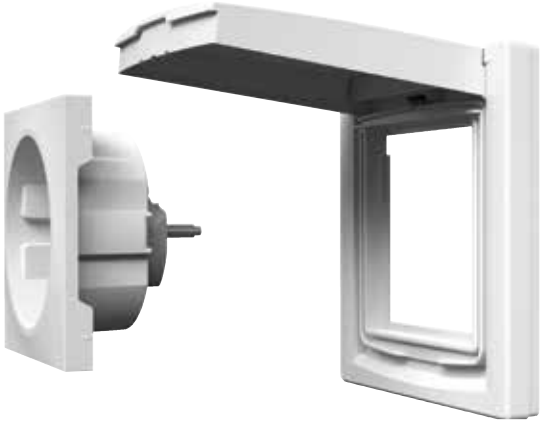

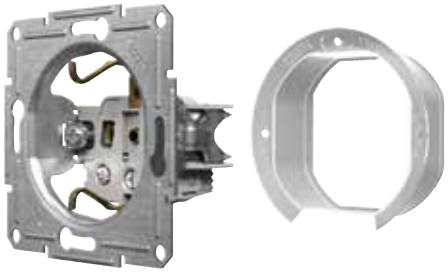

Лесен и бърз монтаж



Универсална форма
Подходяща за стени с неравности

Гъвкав материал в зоната на винтовете
Без нужда от отстраняване на винтовете при монтаж

Уплътнение Asfora IP44

Монтажна рамка и крачета за лесен, бърз и безопасен монтаж

Крачетата се отварят навън плавно и гладко, като осигуряват идеално подравняване към конзолите при монтаж. Освен това осигуряват и надеждно фиксиране на механизма в конзолата.

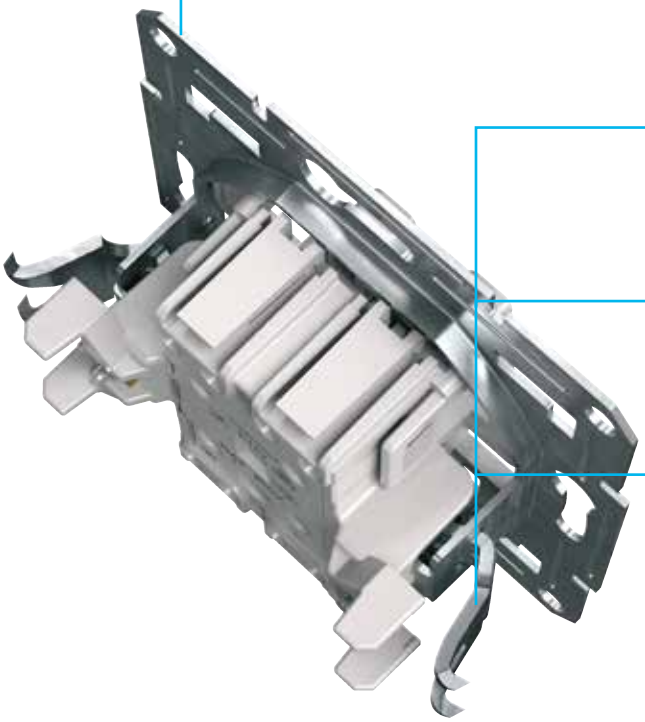

Монтажна рамка,
която осигурява стабилност на продукта, дори когато върху него се упражни натиск.

Широки и здрави крачета,
които позволяват добра стабилност на продукта

Пружинно връщане на крачетата, което прави монтажа и подравняването по-лесни отвсякога

Защитени крачета
със скрити остри ръбове



Крачетата изцяло се прибират в страничните части на механизма

Прегледна схема за свързване, конусовидни кабелни входове и удобна форма на палчетата за освобождаване на кабелите при ключовете с безвинтово свързване

С нашите функции ежедневната ви работа по монтажа на механизмите е по-лесна.

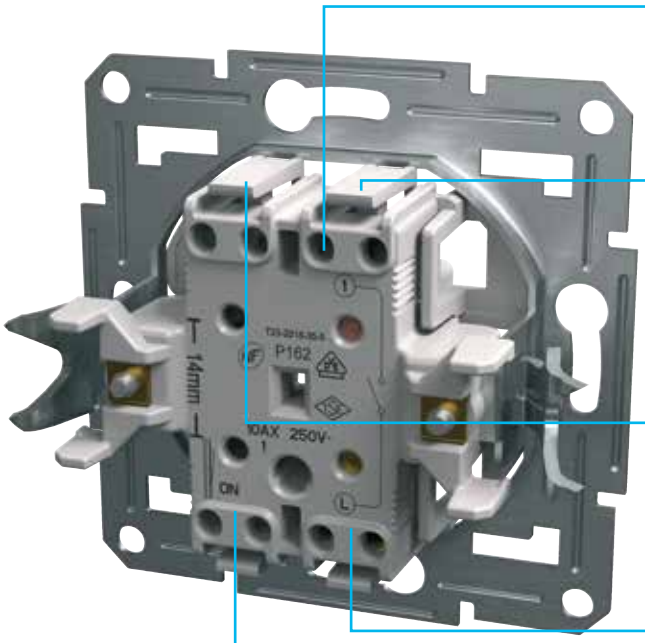

Конусовидни кабелни входове,
които с лекота водят кабела направо към мястото за свързване

Широки палчета,
които помагат за лесно освобождаване на кабелите при демонтаж

Подходяща позиция на палчетата за освобождаване,
която улеснява въвеждането на механизма в конзолата

Схема за свързване,
която намалява риска от грешно окабеляване

Маркировка ON
за лесно и бързо позициониране на продукта без тестване

Ключове

Ключове - 10 AX - 250 V AC

	Еднополюсен	Девиаторен	Кръстат	Сериен	Двоен девиаторен	Двуполюсен	Троен сериен
	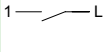		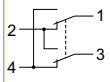	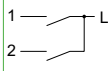	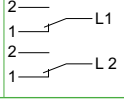	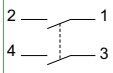	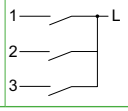
Безвинтово свързване							
							
С рамка							
бял	**EPH0100121**	**EPH0400121**	**EPH0500121**	**EPH0300121**	**EPH0600121**	**EPH0200121**	
крема	**EPH0100123**	**EPH0400123**	**EPH0500123**	**EPH0300123**	**EPH0600123**	**EPH0200123**	
							
Без рамка							
антрацит	**EPH0100171**	**EPH0400171**	**EPH0500171**	**EPH0300171**	**EPH0600171**	**EPH0200171**	
стомана	**EPH0100162**	**EPH0400162**	**EPH0500162**	**EPH0300162**	**EPH0600162**	**–**	
алуминий	**EPH0100161**	**EPH0400161**	**EPH0500161**	**EPH0300161**	**EPH0600161**	**–**	
бронз	**EPH0100169**	**EPH0400169**	**EPH0500169**	**EPH0300169**	**EPH0600169**	**EPH0200169**	
С винтове							
							
С рамка							
бял	**EPH0100321**	**EPH0400321**	**EPH0500321**	**EPH0300321**	**EPH0600321**	**EPH0200321**	**EPH2100121**
крема	**EPH0100323**	**EPH0400323**	**–**	**EPH0300323**	**–**	**EPH0200323**	**EPH2100123**
							
Без рамка							
антрацит	**EPH0100371**	**EPH0400371**	**EPH0500371**	**EPH0300371**	**EPH0600371**	**EPH0200371**	**EPH2100171**
стомана	**EPH0100362**	**EPH0400362**	**EPH0500362**	**EPH0300362**	**EPH0600362**	**EPH0200362**	**EPH2100162**
алуминий	**EPH0100361**	**EPH0400361**	**EPH0500361**	**EPH0300361**	**EPH0600361**	**EPH0200361**	**EPH2100161**
бронз	**EPH0100369**	**EPH0400369**	**EPH0500369**	**EPH0300369**	**EPH0600369**	**EPH0200369**	**EPH2100169**

Ключове IP44 - 10 AX - 250 V AC

	Еднополюсен	Девиаторен
		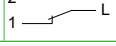
Безвинтово свързване		
		
С рамка		
бял	**EPH0100221**	**EPH0400421**
крема	**EPH0100223**	**EPH0400423**
антрацит	**EPH0100271**	**EPH0400471**
стомана	**–**	**–**
алуминий	**–**	**–**
бронз	**–**	**–**

Характеристики

- Максимален товар за лампи със собствен баласт (LED, CFL и др.):
  Ключове 10 AX - 250 V AC: 100 W
  Ключове 16 AX - 250 V AC: 200 W

Ключове

Ключове с глим лампа 10 AX - 250 V AC

	Еднополюсен	Девиаторен
	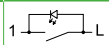	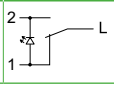
Безвинтово свързване		
		
С рамка		
бял	**EPH1400121**	**EPH1500121**
крема	**EPH1400123**	–
		
Без рамка		
антрацит	**EPH1400171**	**EPH1500171**
стомана	**EPH1400162**	–
алуминий	–	–
бронз	–	–
С винтове		
		
С рамка		
бял	**EPH1400321**	**EPH1500321**
крема	–	–
		
Без рамка		
антрацит	–	–
стомана	–	–
алуминий	–	–
бронз	–	–

Ключове с глим лампа 16 AX - 250 V AC

	Еднополюсен
	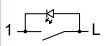
С винтове	
	
С рамка	
бял	**EPH1430321**
крема	–
	
Без рамка	
антрацит	–
стомана	–
алуминий	–
бронз	–

Ключове за управление на щори 10 A - 250 V AC

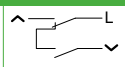
Безвинтово свързване

С рамка
бял **EPH1300521**
крема –

Без рамка
антрацит **EPH1300571**
стомана **EPH1300562**
алуминий **EPH1300561**
бронз **EPH1300569**

Ключ карта 10 A - 250 V AC

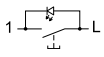
Безвинтово свързване

С рамка
бял **EPH6200121**
крема –

Без рамка
антрацит **EPH6200171**
стомана –
алуминий –
бронз –

Характеристики

- Максимален товар за лампи със собствен баласт (LED, CFL и др.):
  - Ключове 10 AX - 250 V AC: 100 W
  - Ключове 16 AX - 250 V AC: 200 W

Бутони

Бутони - 10 A - 250 V AC

	Единични			Двойни
	Еднополюсен	Еднополюсен със символ “звънец”	Еднополюсен със символ “осветление”	Двоен еднополюсен
	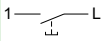		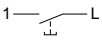	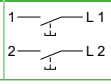
Безвинтово свързване				
				
С рамка				
бял	**EPH0700121**	**EPH0800121**	**EPH0900121**	**EPH1100121**
крема	**EPH0700123**	**EPH0800123**	**–**	**–**
				
Без рамка				
антрацит	**EPH0700171**	**EPH0800171**	**–**	**EPH1100171**
стомана	**EPH0700162**	**EPH0800162**	**–**	**EPH1100162**
алуминий	**EPH0700161**	**EPH0800161**	**–**	**–**
бронз	**EPH0700169**	**EPH0800169**	**–**	**EPH1100169**
С винтове				
				
С рамка				
бял	**EPH0800321**			**EPH1100321**
крема	**EPH0800323**			**EPH1100323**
				
Без рамка				
антрацит	**EPH0800371**			**EPH1100371**
стомана	**EPH0800362**			**EPH1100362**
алуминий	**–**			**EPH1100361**
бронз	**–**			**EPH1100369**

Бутони

Бутони с глим лампа
10 A - 250 V AC

	Еднополюсен	Еднополюсен със символ "звънец"	Еднополюсен със символ "осветление"	Еднополюсен със символ "стълбище"
	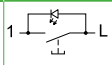	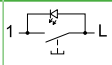	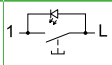	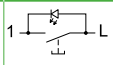
Безвинтово свързване				
				
С рамка				
бял	**EPH1600121**	**EPH1700121**	**EPH1800121**	**–**
крема	**EPH1600123**	**–**	**–**	**EPH1900123**
				
Без рамка				
антрацит	**EPH1600171**	**EPH1700171**	**–**	**EPH1900171**
стомана	**EPH1600162**	**–**	**–**	**EPH1900162**
алуминий	**EPH1600161**	**–**	**–**	**EPH1900161**
бронз	**EPH1600169**	**–**	**–**	**EPH1900169**
С винтове				
				
С рамка				
бял	**EPH1600321**	**EPH1700321**		**–**
крема	**–**	**–**		**–**
				
Без рамка				
антрацит	**–**	**EPH1700371**		**–**
стомана	**–**	**EPH1700362**		**–**
алуминий	**–**	**EPH1700361**		**–**
бронз	**–**	**EPH1700369**		**–**

Бутон за управление на щори
10 A - 250 V AC

	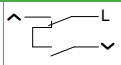
Безвинтово свързване	
	
С рамка	
бял	**EPH1300121**
крема	**–**
	
Без рамка	
антрацит	**EPH1300171**
стомана	**EPH1300162**
алуминий	**EPH1300161**
бронз	**EPH1300169**
С винтове	
	
С рамка	
бял	**EPH1300321**
крема	**EPH1300323**
	
Без рамка	
антрацит	**EPH1300371**
стомана	**EPH1300362**
алуминий	**EPH1300361**
бронз	**EPH1300369**

Бутони - 12 V AC с глим лампа и държач за етикет

Еднополюсен	
	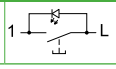
Безвинтово свързване	
	
С рамка	
бял	**EPH1601521**
крема	**EPH1601523**

Контактни излази

Контактни излази - 2P+E (странично заземяване) - 16 A - 250 V AC

	Единичен	Единичен с детска защита	Единичен с капаче	Единичен с детска защита и капаче IP44 [*]	Единичен с детска защита и червен цвят на механизма	Двоен [*]
С винтове						
						
С рамка						
бял	**EPH2900121**	**EPH2900221**	**EPH3100121**	**EPH3100321** [*]	**EPH2900521**	**EPH9900121** [*]
крема	**EPH2900123**	**EPH2900223**	**EPH3100123**	**EPH3100323** [*]	**–**	**EPH9900123** [*]
антрацит				**EPH3100371** [*]		**EPH9900171** [*]
стомана				**EPH3100362** [*]		**EPH9900162** [*]
алуминий				**EPH3100361** [*]		**EPH9900161** [*]
бронз				**EPH3100369** [*]		**EPH9900169** [*]
						
Без рамка						
антрацит	**EPH2900171**	**EPH2900271**	**EPH3100171**			
стомана	**EPH2900162**	**EPH2900262**	**EPH3100162**			
алуминий	**EPH2900161**	**EPH2900261**	**EPH3100161**			
бронз	**EPH2900169**	**EPH2900269**	**EPH3100169**			
червен		**EPH2970542**				

[*] Не са съвместими с двойните рамки.

Кабелни излази

С винтове

С рамка
бял **EPH5500121**
крема **EPH5500123**

Без рамка
антрацит **EPH5500171**
стомана **–**
алуминий **EPH5500161**
бронз **–**

Розетки

Телевизионни розетки

	Крайна (1 dB)					
	TV	TV-R	TV-SAT	TV-R-SAT	TV-SAT-SAT	SAT
Тип на конектора	IEC мъжки	IEC мъжки + женски	IEC мъжки + F	IEC мъжки + женски + F	IEC мъжки + F + F	F
						
С рамка						
бял	EPH3200121	EPH3300121	EPH3400121	EPH3500121	EPH3600121	EPH3700121
крема	EPH3200123	–	–	–	–	–
						
Без рамка						
антрацит	EPH3200171	EPH3300171	EPH3400171	EPH3500171	EPH3600171	EPH3700171
стомана	EPH3200162	–	EPH3400162	EPH3500162	–	EPH3700162
алуминий	EPH3200161	–	–	EPH3500161	–	EPH3700161
бронз	EPH3200169	–	EPH3400169	–	–	EPH3700169

	Междинна в серия (4 dB)					
	TV	TV-R	TV-SAT	TV-R-SAT		SAT
						
С рамка						
бял	EPH3200221	EPH3300221	EPH3400221	EPH3500221		EPH3700221
крема	EPH3200223	–	–	EPH3500223		EPH3700223
						
Без рамка						
антрацит	–	EPH3300271	EPH3400271	EPH3500271		EPH3700271
стомана	–	–	EPH3400262	EPH3500262		EPH3700262
алуминий	–	–	EPH3400261	EPH3500261		EPH3700261
бронз	–	–	EPH3400269	EPH3500269		EPH3700269

	Междинна в серия (8 dB)			
	TV	TV-R	TV-SAT	TV-R-SAT
				
С рамка				
бял	EPH3200321	–	EPH3400321	EPH3500321
крема	EPH3200323	EPH3300323	EPH3400323	EPH3500323
				
Без рамка				
антрацит	EPH3200371	EPH3300371	EPH3400371	EPH3500371
стомана	–	EPH3300362	EPH3400362	EPH3500362
алуминий	–	EPH3300361	EPH3400361	EPH3500361
бронз	–	EPH3300369	EPH3400369	EPH3500369

	Единствена (1 dB)
	TV-SAT
Тип на конектора	IEC мъжки + F
	
С рамка	
бял	EPH3400421
крема	–
	
Без рамка	
антрацит	–
стомана	–
алуминий	–
бронз	–

Розетки

Информационни и телефонни розетки

	Единична			
	RJ11	RJ45 Cat.5e UTP	RJ45 Cat.5e STP	RJ45 Cat.6 UTP
Монтаж	**С винтове**	**IDC**	**IDC**	**IDC**
				
С рамка				
бял	**EPH4100121**	**EPH4300121**	**EPH5000121**	**EPH4700121**
крема	**EPH4100123**	**EPH4300123**	**EPH5000123**	**EPH4700123**
				
Без рамка				
антрацит	**EPH4100171**	**EPH4300171**	**EPH5000171**	**EPH4700171**
стомана	**EPH4100162**	**EPH4300162**	**–**	**EPH4700162**
алуминий	**EPH4100161**	**EPH4300161**	**–**	**EPH4700161**
бронз	**EPH4100169**	**EPH4300169**	**–**	**EPH4700169**

	Двойна					
	RJ11	RJ45 Cat.5e UTP		RJ45 Cat.6 UTP	RJ45 + RJ11 Cat.6 UTP	RJ45 + RJ12 Cat.5e UTP
Монтаж	**С винтове**	**IDC**		**IDC**	**IDC - Винтове**	**IDC**
						
С рамка						
бял	**EPH4200121**	**EPH4400121**		**EPH4800121**	**EPH5200121**	**EPH4900121**
крема	**EPH4200123**	**EPH4400123**		**EPH4800123**	**EPH5200123**	**EPH4900123**
						
Без рамка						
антрацит	**EPH4200171**	**EPH4400171**		**EPH4800171**	**EPH5200171**	**–**
стомана	**–**	**EPH4400162**		**EPH4800162**	**EPH5200162**	**–**
алуминий	**–**	**EPH4400161**		**–**	**EPH5200161**	**–**
бронз	**–**	**EPH4400169**		**–**	**EPH5200169**	**–**

Розетки за високоговорител

Двойна розетка за високоговорител	
Безвинтово свързване	
	
С рамка	
бял	**EPH5700121**
крема	**–**
	
Без рамка	
антрацит	**EPH5700171**
стомана	**–**
алуминий	**–**
бронз	**–**

Ротативни димери и USB зарядни устройства

Ротативни димери - 230 V AC

	600 VA, димер девиатор	600 VA, димер девиатор с глим лампа (1)	315 VA, димер девиатор
	Свързване с винтове		
			
	С рамка		
бял	**EPH6400121**	**–**	**EPH6600121**
крема	**EPH6400123**	**EPH6500123**	**–**
			
	Без рамка		
антрацит	**EPH6400171**	**–**	**EPH6600171**
стомана	**EPH6400162**	**–**	**–**
алуминий	**EPH6400161**	**–**	**–**
бронз	**EPH6400169**	**–**	**–**
Други характеристики			
Защита от късо съединение	Стопяем предпазител F6, 3 AH - 250 V		Електронна
Вид товар			
230 V AC лампа с нажежаема жичка 	40-600 W	40-600 W	20-315 W
230 V AC халогенни лампи 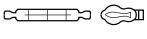	40-600 W	40-600 W	20-315 W
Халогенни лампи с феромагнитен трансформатор НН 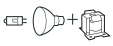	40-600 VA	40-600 VA	-
Халогенни лампи с електронен трансформатор НН 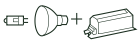	-	-	20-315 VA

(1) Глим-лампата е разположена под ротативния бутон.

USB зарядни устройства

	Двойно USB зарядно устройство тип A, 2.1 A или 2 x 1.05 A	Двойно USB зарядно устройство тип A + C, 2.4 A или 2 x 1.2 A
		
С рамка		
бял	**EPH2700221**	**EPH2700321**
крема	**EPH2700223**	**EPH2700323**
		
Без рамка		
антрацит	**EPH2700271**	**EPH2700371**
стомана	**EPH2700262**	**EPH2700362**
алуминий	**EPH2700261**	**EPH2700361**
бронз	**EPH2700269**	**EPH2700369**

Аксесоари

Декоративни рамки

	Единична	Двойна	Тройна	Четворна	Петорна	Шесторна
Хоризонтални						
						
☐ бял	EPH5800121	EPH5800221	EPH5800321	EPH5800421	EPH5800521	EPH5800621
крема	EPH5800123	EPH5800223	EPH5800323	EPH5800423	EPH5800523	EPH5800623
антрацит	EPH5800171	EPH5800271	EPH5800371	EPH5800471	EPH5800571	EPH5800671
стомана	EPH5800162	EPH5800262	EPH5800362	EPH5800462	EPH5800562	EPH5800662
алуминий	EPH5800161	EPH5800261	EPH5800361	EPH5800461	EPH5800561	EPH5800661
бронз	EPH5800169	EPH5800269	EPH5800369	EPH5800469	EPH5800569	–

Вертикални

		Двойна	Тройна
			
☐ бял		EPH5810221	EPH5810321
крема		EPH5810223	EPH5810323
антрацит		EPH5810271	EPH5810371
стомана		EPH5810262	EPH5810362
алуминий		EPH5810261	EPH5810361
бронз		EPH5810269	EPH5810369

Конзоли за открит монтаж

	Единична	За многомодулна рамка
Безвинтово свързване и свързване с винтове		
		
☐ бял	EPH6100121	EPH6100221
крема	EPH6100123	EPH6100223
антрацит	EPH6100171	EPH6100271
стомана	EPH6100162	–
алуминий	EPH6100161	–
бронз	EPH6100169	–

Капаци за свободен модул

	
С рамка	
☐ бял	EPH5600121
крема	EPH5600123
	
Без рамка	
антрацит	EPH5600171
стомана	EPH5600162
алуминий	EPH5600161
бронз	EPH5600169

Техническа информация
Ключове и бутони

Примери за свързване

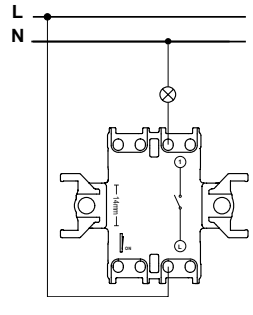

Еднополюсен ключ

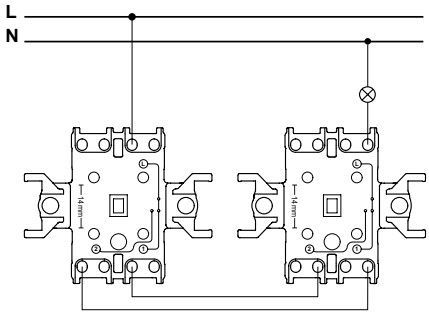

2 девиаторни ключа

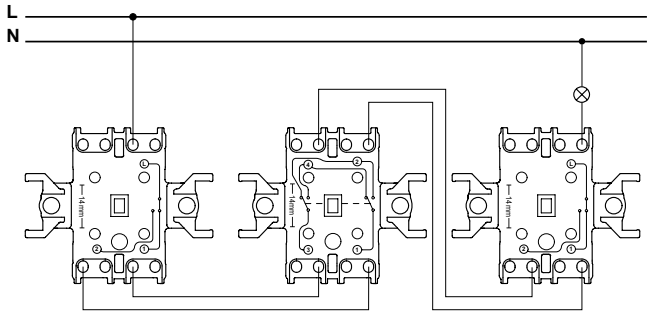

2 девиаторни ключа + 1 кръстат ключ

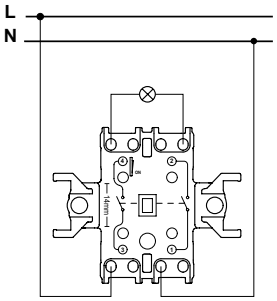

Двуполюсен ключ

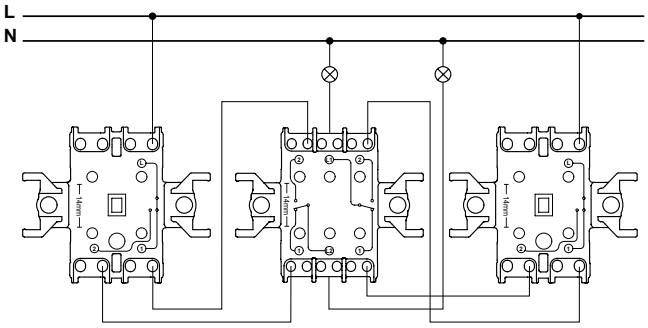

2 девиаторни ключа + 1 двуполюсен девиаторен ключ, управляващи 2 различни товара

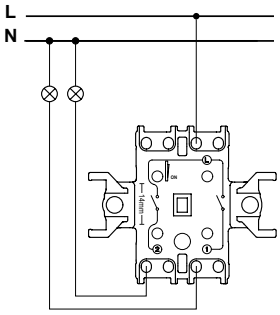

Сериен ключ

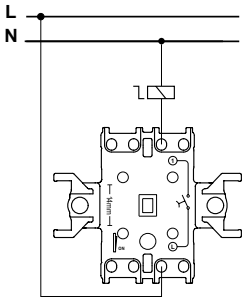

Бутон

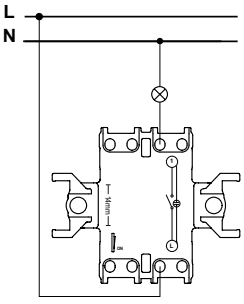

Еднополюсен ключ с глим лампа

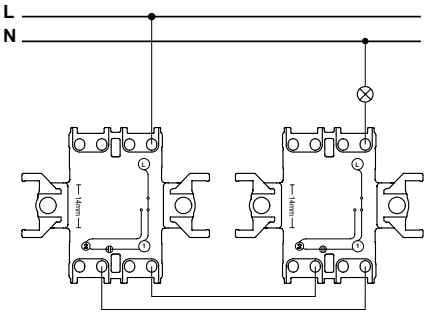

2 девиаторни ключа с глим лампи

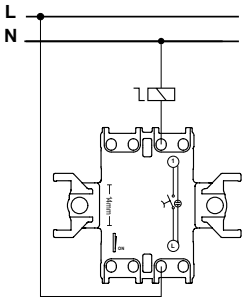

Бутон с глим лампа

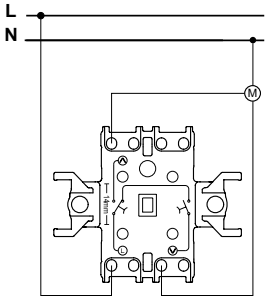

Бутон за управление на щори

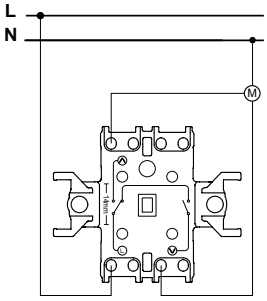

Ключ за управление на щори

Техническа информация
Димери

Ротативен електронен димер

Монтаж

Когато димерът не е монтиран в единична конзолна кутия, максимално допустимият товар трябва да се намали поради намаленото топлинно разсейване.

Намаляване на товара с	Монтаж в кухи стени (1)	Няколко, инсталирани заедно в комбинация (1)	В единична или двойна конзола за открит монтаж	В тройна конзола за открит монтаж
25 %	■	■		
30 %			■	
50 %				■

(1) Ако няколко фактора са налице едновременно, съберете % намаляване на товарите.

Свързване

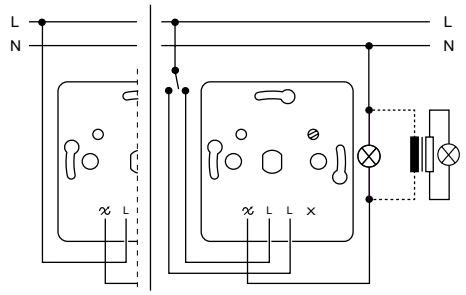

Девиатори – **EPH64001xx - EPH65001xx**

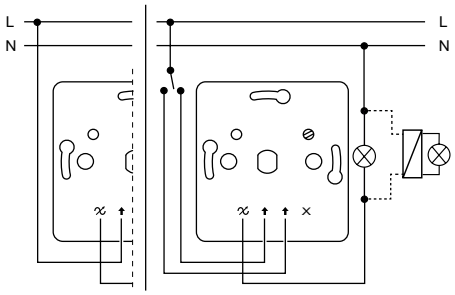

Девиатор – **EPH66001xx**

Пример за подмяна

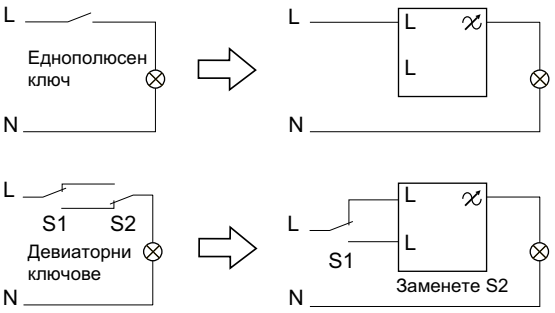

Техническа информация
Телевизионни розетки

Тип			TV			TV-R		
			Крайна 1 dB	Междинна 4 dB	Междинна 8 dB	Крайна 1 dB	Междинна 4 dB	Междинна 8 dB
			EPH32001xx EPH32701xx	**EPH32002xx**	**EPH32003xx EPH32703xx**	**EPH33001xx EPH33007xx**	**EPH33002xx**	**EPH33003xx**
Загуби		dB	1	4	8	1	4	8
Работна честота	SAT	MHz	-	-	-	-	-	-
	TV/VHF		5-862	5-862	5-862	118-470	118-470	118-470
	TV/UHF		5-862	5-862	5-862	470-830	470-830	470-830
	R		-	-	-	10-108	10-108	10-108
Затихване при преминаване	SAT	dB	-	-	-	-	-	-
	TV/VHF		1	4	8	1.5	3.7	9.7
	TV/UHF		1	4	8	2.8	4.6	9.8
	R		-	-	-	11.1	9.3	8.1
Затихване		dB	1	4	8	0.5	0.5	0.5
Пропускащ DC			-	-	-	-	-	-
Излаз/линия			-	-	-	1	4	4

Тип			TV-SAT				TV-R-SAT		
			Крайна 1 db	Междинна 4 dB	Междинна 8 dB	Единствена 1 dB	Крайна 1 db	Междинна 4 dB	Междинна 8 dB
			EPH34001xx EPH34701xx	**EPH34002xx**	**EPH34003xx EPH34703xx**	**EPH34004xx**	**EPH35001xx**	**EPH35002xx**	**EPH35003xx**
Загуби		dB	1	4	8	1	1	4	8
Работна честота	SAT	MHz	950-2400	950-2400	950-2400	950-2400	950-2400	950-2400	950-2400
	TV/VHF		118-470	118-470	118-470	118-470	118-470	118-470	118-470
	TV/UHF		470-830	470-830	470-830	470-830	470-830	470-830	470-830
	R		-	-	-	-	10-108	10-108	10-108
Затихване при преминаване	SAT	dB	13	12.1	10.3	13	4.1	4.2	4.3
	TV/VHF		2.2	4.5	10.8	2.2	1.5	4.9	11.1
	TV/UHF		1	4.8	12.3	1	2.7	5.1	11.6
	R		-	-	-	-	14.8	16.8	15.2
Затихване		dB	-	0.5	0.5	-	-	0.5	0.5
Пропускащ DC			в излаз SAT	в излаз SAT	в излаз SAT	в излаз SAT	в излаз SAT	в излаз SAT	в излаз SAT
Излаз/линия			1	4	4	1	1	4	4

Тип			TV-SAT-SAT	SAT	
			Крайна 1 dB	Крайна 1 db	Междинна 4 dB
			EPH36001xx EPH36701xx	**EPH37001xx EPH37701xx**	**EPH37002xx**
Загуби		dB	1	1	4
Работна честота	SAT	MHz	950-2400	950-2400	950-2400
	TV/VHF		118-470	118-470	118-470
	TV/UHF		470-830	470-830	470-830
	R		-	10-108	10-108
Затихване при преминаване	SAT	dB	13	4.1	4.2
	TV/VHF		2.2	1.5	4.9
	TV/UHF		1	2.7	5.1
	R		-	14.8	16.8
Затихване		dB	-	-	0.5
Пропускащ DC			в излаз SAT	в излаз SAT	в излаз SAT
Излаз/линия			1	1	4

Само една от розетките «Последна в серия TV/R» може да се използва като единствен излаз.
Само излаз, свързан с кабел в розетка «Единствен излаз TV/SAT», може да се използва като последна в серия в линейна инсталация.

Техническа информация
Телевизионни розетки

TV/R приложения



Механизми за линеен монтаж, междинни в серия 4 dB, 8dB и крайни 1 dB
(винаги в края)

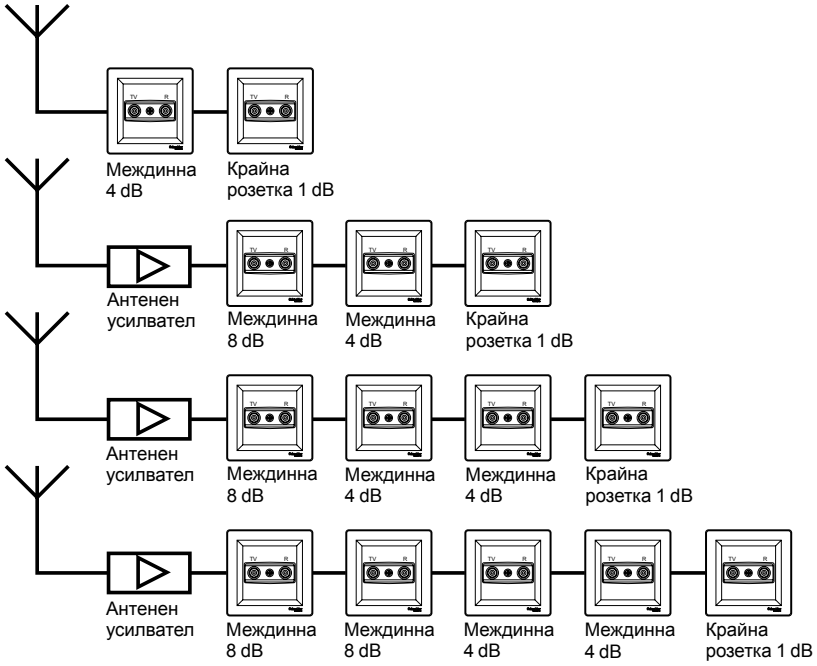

Техническа информация
Конзоли за открит монтаж

Единична конзола
(EPH61001xx)

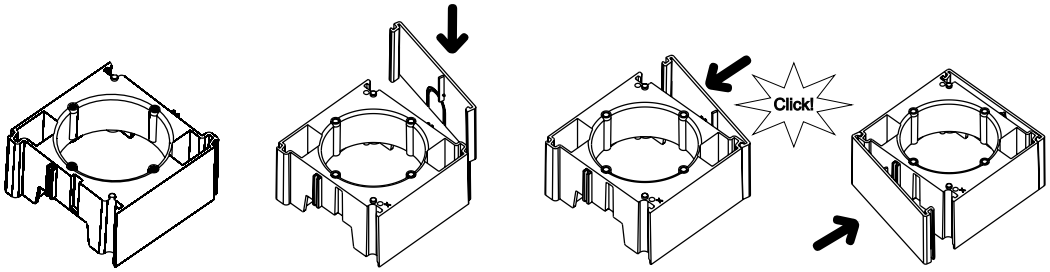

Няколко конзоли
(EPH61001xx + EPH61002xx)

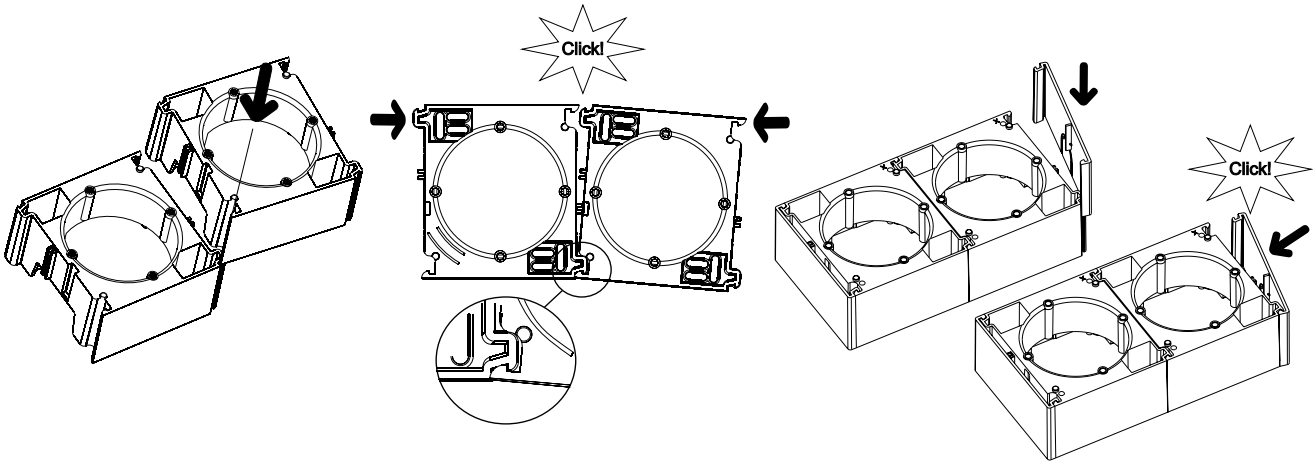

Монтаж с TV/R, TV/SAT, TV/R/SAT розетки

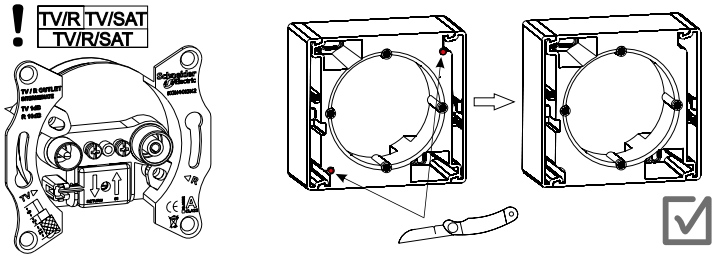

Техническа информация

Размери

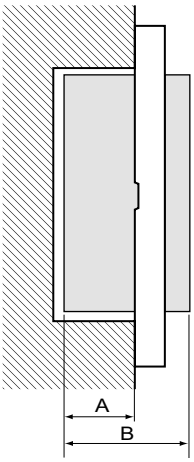

A: Дълбочина на вграждане
B: Дълбочина на механизма

Кат. номер	A (mm)	B (mm)
EPH01001xx	28	43
EPH01002xx	28	43
EPH01003xx	28	43
EPH02001xx	28	43
EPH02003xx	28	43
EPH03001xx	28	43
EPH03003xx	28	43
EPH04001xx	28	43
EPH04003xx	28	43
EPH04004xx	28	43
EPH05001xx	28	43
EPH05003xx	28	43
EPH06001xx	28	43
EPH06003xx	28	43
EPH07001xx	28	43
EPH08001xx	28	43
EPH08003xx	28	43
EPH09001xx	28	43
EPH11001xx	28	43
EPH11003xx	28	43

Кат. номер	A (mm)	B (mm)
EPH13001xx	28	43
EPH13003xx	28	43
EPH13005xx	28	43
EPH14001xx	28	43
EPH14003xx	28	43
EPH14303xx	28	43
EPH15001xx	28	43
EPH15003xx	28	43
EPH16001xx	28	43
EPH16003xx	28	43
EPH17001xx	28	43
EPH17003xx	28	43
EPH18001xx	28	43
EPH19003xx	28	43
EPH28001xx	32	42
EPH28002xx	32	42
EPH28003xx	32	48
EPH28004xx	32	42
EPH29001xx	32	42
EPH29002xx	32	42

Кат. номер	A (mm)	B (mm)
EPH29005xx	32	42
EPH30001xx	32	42
EPH31001xx	32	47
EPH31003xx	32	42
EPH32001xx	28	38
EPH32002xx	28	38
EPH32003xx	28	38
EPH33001xx	28	38
EPH33002xx	28	38
EPH33003xx	28	38
EPH34001xx	29	42
EPH34002xx	29	42
EPH34003xx	29	42
EPH34004xx	29	42
EPH35001xx	29	42
EPH35002xx	29	42
EPH35003xx	29	42
EPH36001xx	29	42
EPH37001xx	29	42
EPH37002xx	29	42

Кат. номер	A (mm)	B (mm)
EPH41001xx	29	38
EPH42001xx	29	38
EPH43001xx	27	36
EPH44001xx	27	36
EPH47001xx	27	36
EPH48001xx	27	36
EPH49001xx	27	36
EPH50001xx	39	48
EPH56001xx	26	35
EPH57001xx	26	43
EPH62001xx	29	52
EPH63001xx	29	52
EPH64001xx	29	49
EPH65001xx	29	49
EPH66001xx	29	49
EPH97001xx	23	46
EPH97002xx	23	46
EPH98001xx	23	46
EPH98002xx	23	46
EPH99001xx	23	46

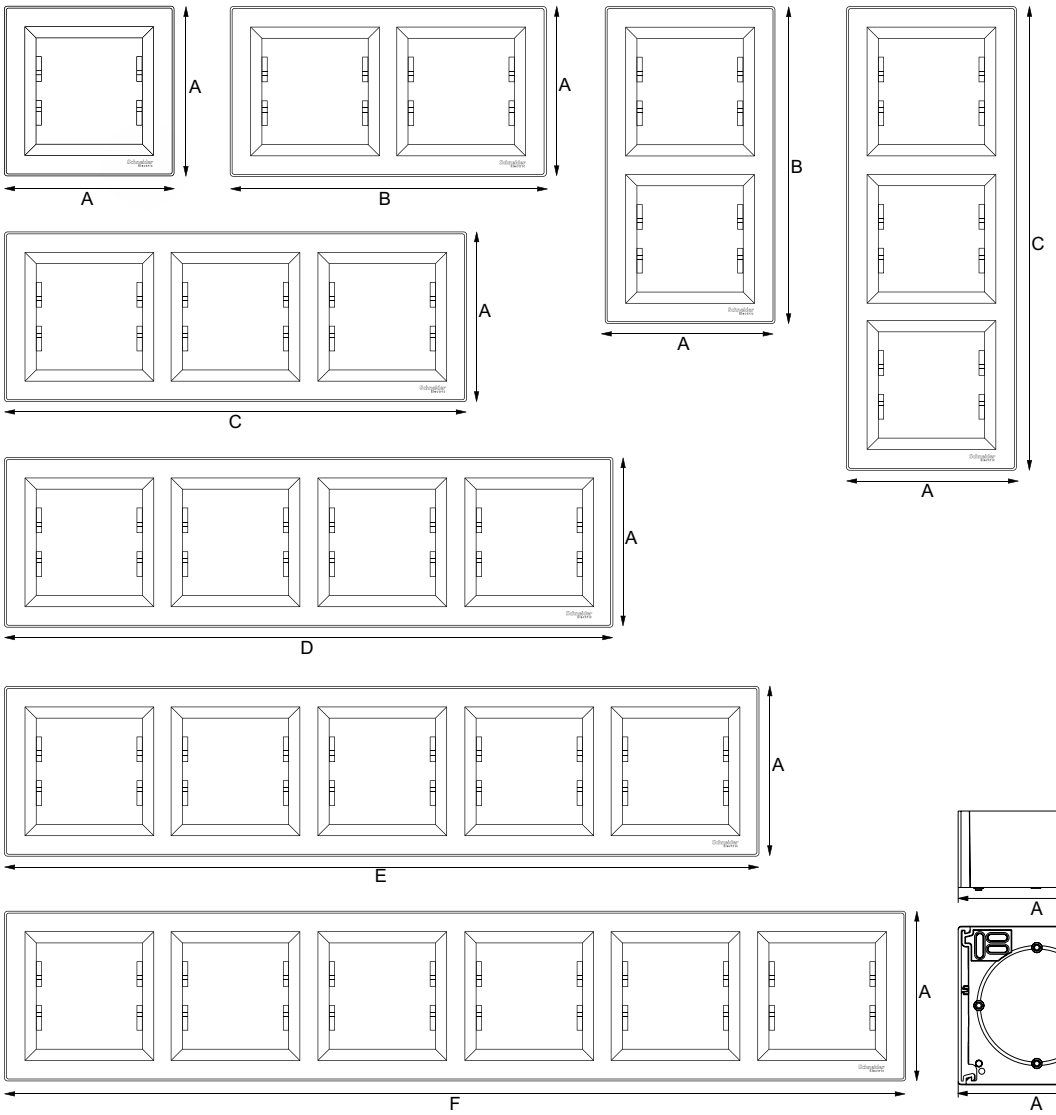

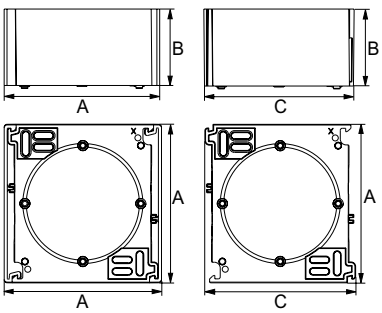

Хоризонтални и вертикални рамки (mm)

Единична	Двойна	Тройна	Четворна	Петорна	Шесторна
A	**B**	**C**	**D**	**E**	**F**
83	154	225	296	367	439

Конзоли за открит монтаж (mm)

Единична		Разширение		
A	**B**	**A**	**B**	**C**
82	40	82	40	78

Каталожни номера
Индекс

Кат. номер	Стр.
EPH0100121	9
EPH0100123	9
EPH0100171	9
EPH0100162	9
EPH0100161	9
EPH0100169	9
EPH0100321	9
EPH0100323	9
EPH0100371	9
EPH0100362	9
EPH0100361	9
EPH0100369	9
EPH0400121	9
EPH0400123	9
EPH0400171	9
EPH0400162	9
EPH0400161	9
EPH0400169	9
EPH0400321	9
EPH0400323	9
EPH0400371	9
EPH0400362	9
EPH0400361	9
EPH0400369	9
EPH0500121	9
EPH0500123	9
EPH0500171	9
EPH0500162	9
EPH0500161	9
EPH0500169	9
EPH0500321	9
EPH0500371	9
EPH0500362	9
EPH0500361	9
EPH0500369	9
EPH0300121	9
EPH0300123	9
EPH0300171	9
EPH0300162	9
EPH0300161	9
EPH0300169	9
EPH0300321	9
EPH0300323	9
EPH0300371	9
EPH0300362	9
EPH0300361	9
EPH0300369	9
EPH0600121	9
EPH0600123	9
EPH0600171	9
EPH0600162	9
EPH0600161	9
EPH0600169	9
EPH0600321	9
EPH0600371	9
EPH0600362	9
EPH0600361	9
EPH0600369	9
EPH0200121	9
EPH0200123	9
EPH0200171	9
EPH0200169	9
EPH0200321	9

Кат. номер	Стр.
EPH0200323	9
EPH0200371	9
EPH0200362	9
EPH0200361	9
EPH0200369	9
EPH2100121	9
EPH2100123	9
EPH2100171	9
EPH2100162	9
EPH2100161	9
EPH2100169	9
EPH0100221	9
EPH0100223	9
EPH0100271	9
EPH0400421	9
EPH0400423	9
EPH0400471	9
EPH1400121	10
EPH1400123	10
EPH1400171	10
EPH1400162	10
EPH1400321	10
EPH1500121	10
EPH1500171	10
EPH1500321	10
EPH1430321	10
EPH1430362	10
EPH1430361	10
EPH1430321	10
EPH1430323	10
EPH1430371	10
EPH1430369	10
EPH1300521	10
EPH1300571	10
EPH1300562	10
EPH1300561	10
EPH1300569	10
EPH6200121	10
EPH6200171	10
EPH0700121	11
EPH0700123	11
EPH0700171	11
EPH0700162	11
EPH0700161	11
EPH0700169	11
EPH0800321	11
EPH0800323	11
EPH0800371	11
EPH0800362	11
EPH0800121	11
EPH0800123	11
EPH0800171	11
EPH0800162	11
EPH0800161	11
EPH0800169	11
EPH0900121	11
EPH1100121	11
EPH1100171	11
EPH1100162	11
EPH1100169	11
EPH1100321	11
EPH1100323	11
EPH1100371	11

Кат. номер	Стр.
EPH1100362	11
EPH1100361	11
EPH1100369	11
EPH1600121	12
EPH1600123	12
EPH1600171	12
EPH1600162	12
EPH1600161	12
EPH1600169	12
EPH1600321	12
EPH1700121	12
EPH1700171	12
EPH1700321	12
EPH1700371	12
EPH1700362	12
EPH1700361	12
EPH1700369	12
EPH1800121	12
EPH1900123	12
EPH1900171	12
EPH1900162	12
EPH1900161	12
EPH1900169	12
EPH1300121	12
EPH1300171	12
EPH1300162	12
EPH1300161	12
EPH1300169	12
EPH1300321	12
EPH1300323	12
EPH1300371	12
EPH1300362	12
EPH1300361	12
EPH1300369	12
EPH1601521	12
EPH1601523	12
EPH2900121	13
EPH2900123	13
EPH2900171	13
EPH2900162	13
EPH2900161	13
EPH2900169	13
EPH2900221	13
EPH2900223	13
EPH2900271	13
EPH2900262	13
EPH2900261	13
EPH2900269	13
EPH2970542	13
EPH3100121	13
EPH3100123	13
EPH3100171	13
EPH3100162	13
EPH3100161	13
EPH3100169	13
EPH3100321	13
EPH3100323	13
EPH3100371	13
EPH3100362	13
EPH3100361	13
EPH3100369	13
EPH2900521	13
EPH9900121	13

Кат. номер	Стр.
EPH9900123	13
EPH9900171	13
EPH9900162	13
EPH9900161	13
EPH9900169	13
EPH5500121	13
EPH5500123	13
EPH5500171	13
EPH5500161	13
EPH3200121	14
EPH3200123	14
EPH3200171	14
EPH3200162	14
EPH3200161	14
EPH3200169	14
EPH3300121	14
EPH3300171	14
EPH3400121	14
EPH3400171	14
EPH3400162	14
EPH3400169	14
EPH3500121	14
EPH3500171	14
EPH3500162	14
EPH3500161	14
EPH3600121	14
EPH3600171	14
EPH3700121	14
EPH3700171	14
EPH3700162	14
EPH3700161	14
EPH3700169	14
EPH3400421	14
EPH3200221	14
EPH3200223	14
EPH3300221	14
EPH3300271	14
EPH3400221	14
EPH3400271	14
EPH3400262	14
EPH3400261	14
EPH3400269	14
EPH3500221	14
EPH3500223	14
EPH3500271	14
EPH3500262	14
EPH3500261	14
EPH3500269	14
EPH3700221	14
EPH3700223	14
EPH3700271	14
EPH3700262	14
EPH3700261	14
EPH3700269	14
EPH3200321	14
EPH3200323	14
EPH3200371	14
EPH3300323	14
EPH3300371	14
EPH3300362	14
EPH3300361	14
EPH3300369	14
EPH3400321	14

Кат. номер	Стр.
EPH3400323	14
EPH3400371	14
EPH3400362	14
EPH3400361	14
EPH3400369	14
EPH3500321	14
EPH3500323	14
EPH3500371	14
EPH3500362	14
EPH3500361	14
EPH3500369	14
EPH4100121	15
EPH4100123	15
EPH4100171	15
EPH4100162	15
EPH4100161	15
EPH4100169	15
EPH4300121	15
EPH4300123	15
EPH4300171	15
EPH4300162	15
EPH4300161	15
EPH4300169	15
EPH5000121	15
EPH5000123	15
EPH5000171	15
EPH4700121	15
EPH4700123	15
EPH4700171	15
EPH4700162	15
EPH4700161	15
EPH4700169	15
EPH4200121	15
EPH4200123	15
EPH4200171	15
EPH4400121	15
EPH4400123	15
EPH4400171	15
EPH4400162	15
EPH4400161	15
EPH4400169	15
EPH4800121	15
EPH4800123	15
EPH4800171	15
EPH4800162	15
EPH5200121	15
EPH5200123	15
EPH5200171	15
EPH5200162	15
EPH5200161	15
EPH5200169	15
EPH4900121	15
EPH4900123	15
EPH5700121	15
EPH5700171	15
EPH6400121	16
EPH6400123	16
Без рамка	16
EPH6400171	16
EPH6400162	16
EPH6400161	16
EPH6400169	16
EPH6500123	16

Каталожни номера
Индекс

Кат. номер	Стр.
EPH6600121	16
EPH6600171	16
EPH2700221	16
EPH2700223	16
EPH2700271	16
EPH2700262	16
EPH2700261	16
EPH2700269	16
EPH2700321	16
EPH2700323	16
EPH2700371	16
EPH2700362	16
EPH2700361	16
EPH2700369	16
EPH5800121	17
EPH5800123	17
EPH5800171	17
EPH5800162	17
EPH5800161	17
EPH5800169	17
EPH5800221	17
EPH5800223	17
EPH5800271	17
EPH5800262	17
EPH5800261	17
EPH5800269	17
EPH5800321	17
EPH5800323	17
EPH5800371	17
EPH5800362	17
EPH5800361	17
EPH5800369	17
EPH5800421	17
EPH5800423	17
EPH5800471	17
EPH5800462	17
EPH5800461	17
EPH5800469	17
EPH5800521	17
EPH5800523	17
EPH5800571	17
EPH5800562	17
EPH5800561	17
EPH5800569	17
EPH5800621	17
EPH5800623	17
EPH5800671	17
EPH5800662	17
EPH5800661	17
EPH5810221	17
EPH5810223	17
EPH5810271	17
EPH5810262	17
EPH5810261	17
EPH5810269	17
EPH5810321	17
EPH5810323	17
EPH5810371	17
EPH5810362	17
EPH5810361	17
EPH5810369	17
EPH6100121	17
EPH6100123	17

Кат. номер	Стр.
EPH6100171	17
EPH6100162	17
EPH6100161	17
EPH6100169	17
EPH6100221	17
EPH6100223	17
EPH6100271	17
EPH5600121	17
EPH5600123	17
EPH5600171	17
EPH5600162	17
EPH5600161	17
EPH5600169	17



Green Premium™

Водещо портфолио от продукти, които предлагат добавена стойност като щадят околната среда

Green Premium™

Над 75% от нашите продукти предлагат максимална прозрачност по отношение на вложените материали, информация за регулации и норми и за отражението на нашите продукти върху околната среда:

- съответствие с RoHS
- информация за REACh субстанции
- водещ брой декларации за въздействието на продукта върху околната среда
- инструкции за третиране на продукта след извеждане от експлоатация.

Открийте какво разбираме под "green premium"
Проверете продуктите си!

Програмата Green Premium изразява нашия ангажимент да предоставяме устойчива производителност, която гарантира висока добавена стойност на клиентите ни. Тя е затвърдена с признати екологични постижения и покрива всички оферти, като включва продукти, услуги и решения.

Ефективност на ресурсите за намаляване на емисиите на CO_2 и повишаване на рентабилността

Green Premium залага на подобрена ефективност на ресурсите през целия експлоатационен цикъл на активите. Това включва ефективна употреба на енергията и природните ресурси, както и намаляване на емисиите на CO_2.

Оптимизиране на общата стойност на притежание чрез ефективност през целия експлоатационен цикъл

Помагаме на клиентите си да оптимизират общата стойност на притежание на своите активи. За да постигнем това, предлагаме IoT-базирани решения, както и услуги за ъпгрейд, ремонт, преоборудване и преработка.

Спокойствие чрез грижа за здравословна околна среда

Продуктите с етикет Green Premium са съвместими с директивите RoHS и REACh. Те надхвърлят изискванията на регулациите чрез постепенно заменяне на някои материали и субстанции в нашите продукти.

По-добри продажби чрез диференциация

Green Premium осигурява голяма добавена стойност посредством услугите и етикетите на трети страни. В сътрудничество с външни организации помагаме клиентите ни да постигнат целите си за устойчиво развитие, като получат сертификат за зелена сграда.

Life Is On | Schneider Electric

Шнайдер Електрик България ЕООД
1766 София, Младост 4
Бизнес Парк София
сграда 7Б, ет.4
тел. 02 932 9320

se.com/bg